Подключение контроллера ASC32 в конфигурации ОДНА ДВЕРЬ (по протоколу Touch Memory)

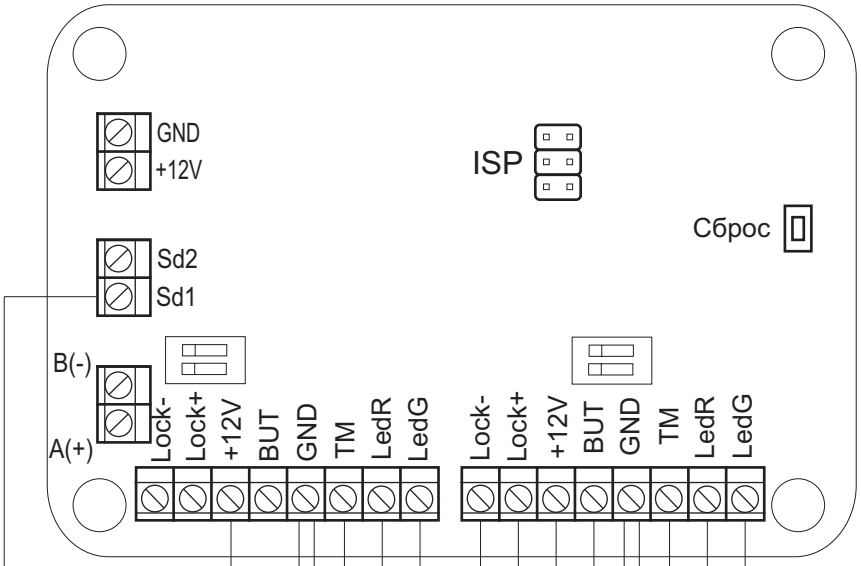

Примечания.

* возможно использование нормально замкнутых и нормально разомкнутых контактов (настраивается программно)

**возможно использование нормально запитанных и нормально незапитанных замков (настраивается программно)

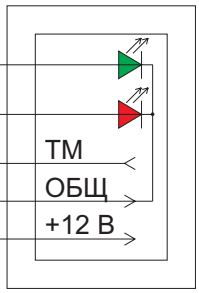

Считыватель “Вход”

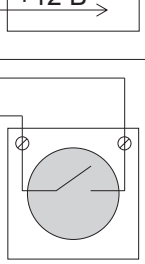

Кнопка открытия защелки (замка)*

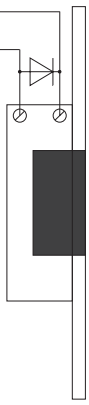

Электромеханическая защелка, электромеханический или электромагнитный замок**

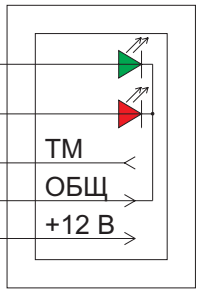

Считыватель “Выход”

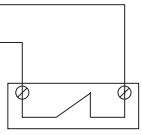

Датчик состояния двери*